INVESTICE DO ROZVOJE VZDĚLÁVÁNÍ

INVESTICE DO ROZVOJE VZDĚLÁVÁNÍ

Výukový materiál zpracován v rámci projektu EU peníze školám

Registrační číslo projektu: **CZ.1.07/1.5.00/34.0767**

Šablona:	V/2 1.	č. materiálu:	VY_ 52_INOVACE_37

Jméno autora:	**Slavomír Ruta**
Třída/ročník:	**SP-ZPÚ 1**
Datum vytvoření:	**13. 9. 2013**

Vzdělávací oblast:	**Strojírenství**
Tematická oblast:	**Matice a podložky.**
Předmět:	**Stroje a zařízení**
Výsledek vzdělávání:	Žák rozpozná a vyjmenuje různé druhy matic a podložek.

evropský sociální fond v ČR
EVROPSKÁ UNIE
MINISTERSTVO ŠKOLSTVÍ, MLÁDEŽE A TĚLOVÝCHOVY
OP Vzdělávání pro konkurenceschopnost
INVESTICE DO ROZVOJE VZDĚLÁVÁNÍ

Pracovní list – Matice a podložky.

Matice – je normalizovaná strojní součást, která společně se **šroubem** a **podložkou** tvoří pevný rozebíratelný spoj.

Druhy matic.

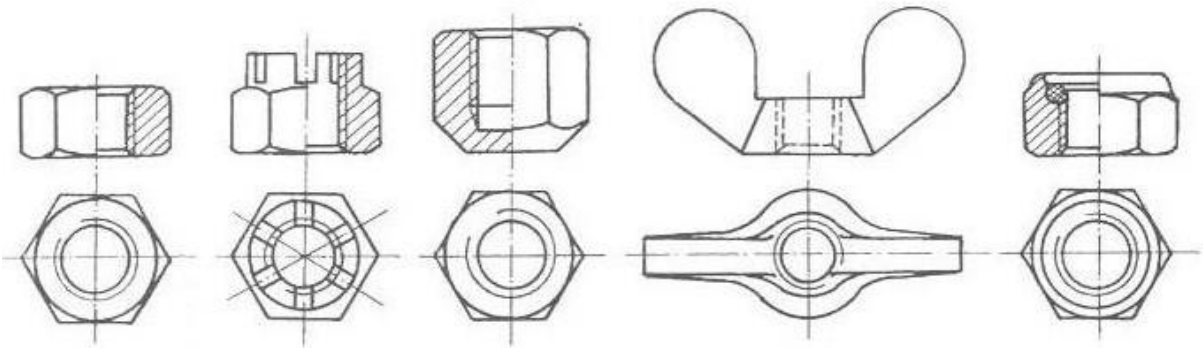

a) b) c) d) e)

a) matice přesná šestihranná
b) matice korunová
c) matice uzavřená
d) matice křídlová
e) matice samojistná šestihranná

Druhy podložek.

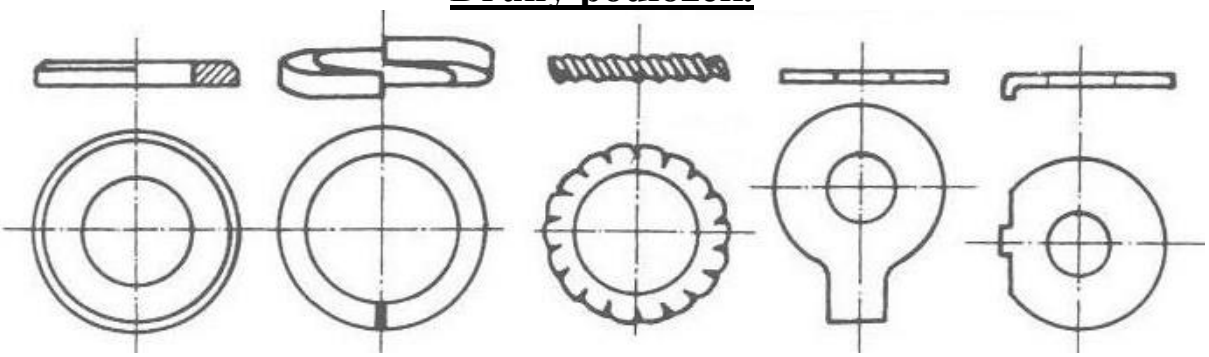

a) b) c) d) e)

a) podložka válcová - plochá
b) podložka pružná – pérová
c) podložka vějířovitá
d) podložka pojistná s jazýčkem
e) podložka pojistná s nosem

Podložky slouží především k zajištění samovolného uvolnění matice, k rozdělení tlaku matice na větší plochu v případě velké vůle otvoru k jejímu vymezení.

Pracovní list - Matice a podložky.

TEST.

1) Matice s podložkou a šroubem tvoří …….

2) Vypiš druhy matic! ……

……

3) Vypiš druhy podložek ……

……

4) K čemu slouží podložky především? …….

……

Pracovní list - Matice a podložky.

TEST – vyhodnocení

1) Matice s podložkou a šroubem tvoří **pevný rozbíratelný spoj.**

2) Vypiš druhy matic! **Matice šestihranná, korunová, uzavřená, křídlová, samojistná.**

3) Vypiš druhy podložek! **Podložka plochá, pérová, vějířovitá, pojistná s jazýčkem, pojistná s nosem.**

4) K čemu slouží podložky především? **K zajištění samovolného uvolnění matice, k rozdělení tlaku matice na větší plochu, k vymezení velké vůle otvoru.**

Použité zdroje:
http://www.google.cz/search?aq=&hl=cs&rlz=1T4ADFA_csCZ454CZ456&q=%C5%
http://www.inventor3dblog.cz/z%C3%A1vity-acme-pro-inventor/
http://uloz.to/xfu8dZJ/druhy-zavitu-doc